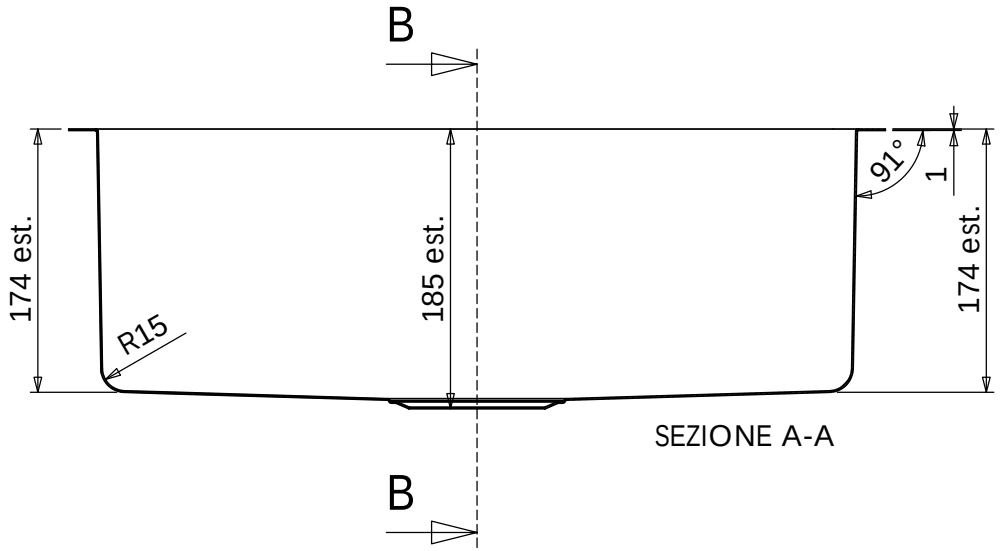

SEZIONE A-A

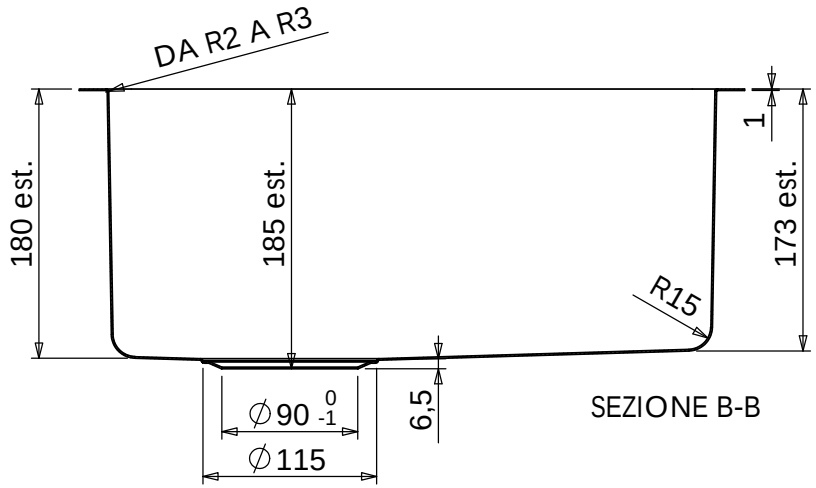

SEZIONE B-B

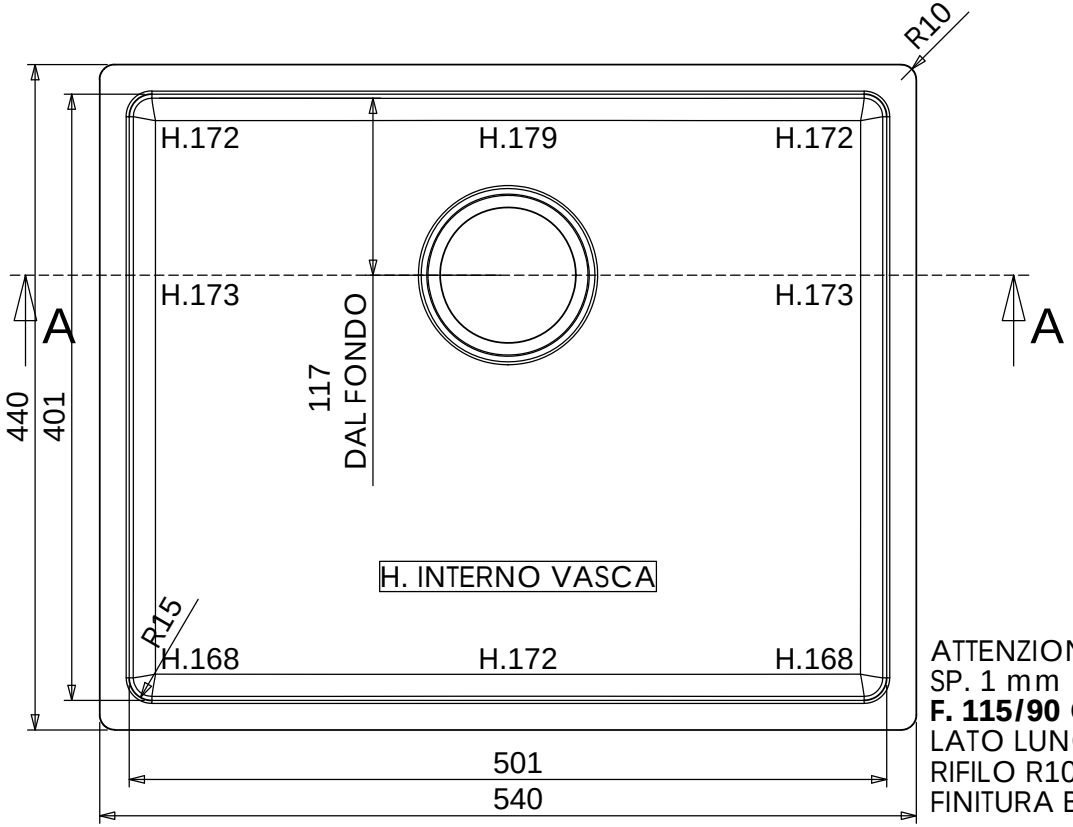

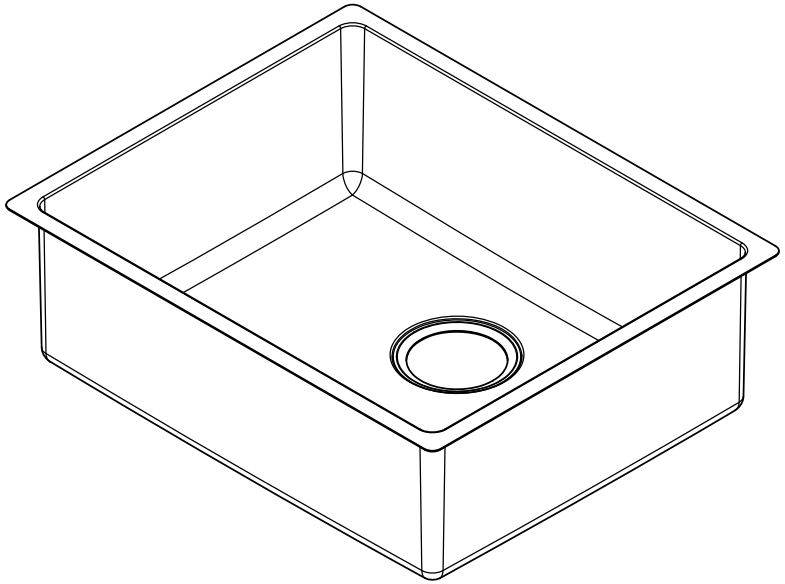

ATTENZIONE:
SP. 1 mm
F. 115/90 CENTRALE
LATO LUNGO
RIFILO R10
FINITURA BURATTATA

TOLLERANZA +/- 1 mm

LAVELLO 500X400 H.185 R15

NR. DISEGNO MORI	VA171A
DATA:	19/09/2016
MATERIALE:	AISI 304
CLIENTE:	STANDARD MORI

MORI 2A ITALY

SCALA:

FOGLIO 1 OF 1